1

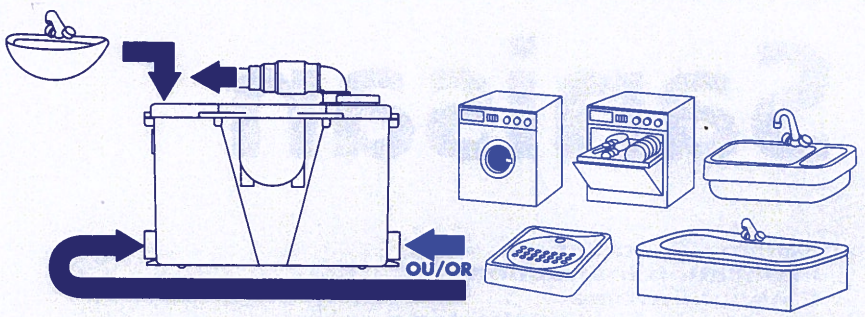

2

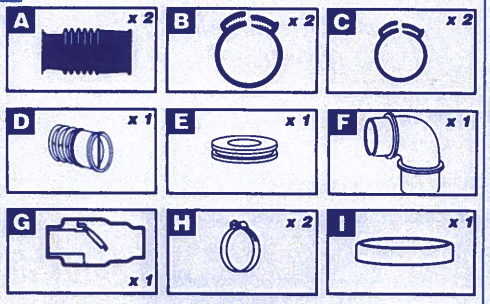

3

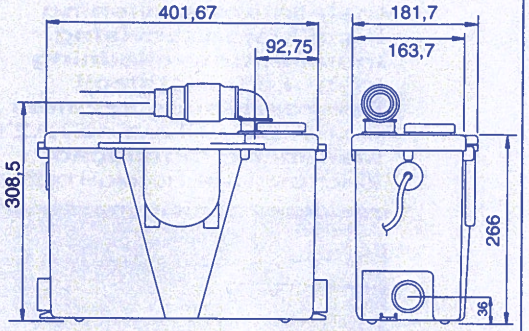

5

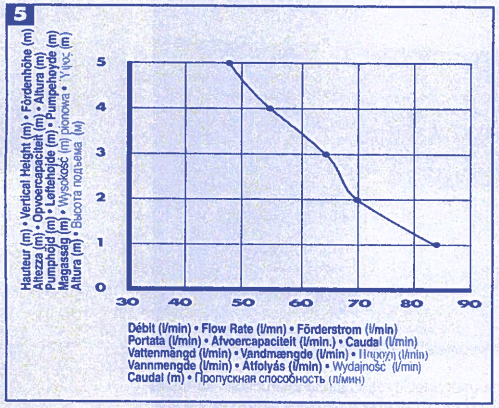

6

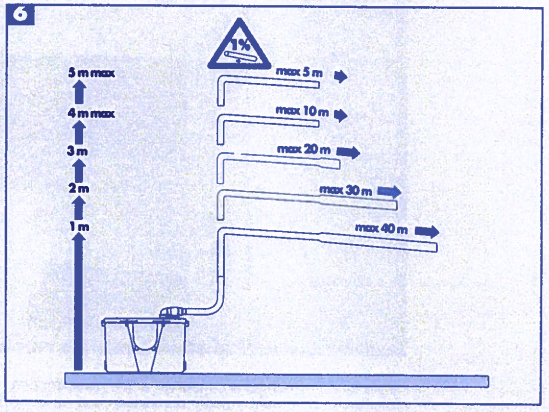

7

7a

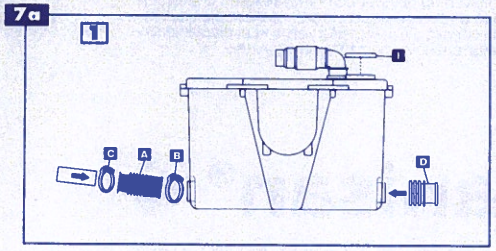

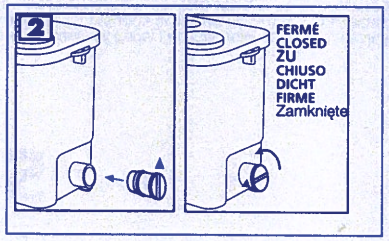

7 SUITE

7b

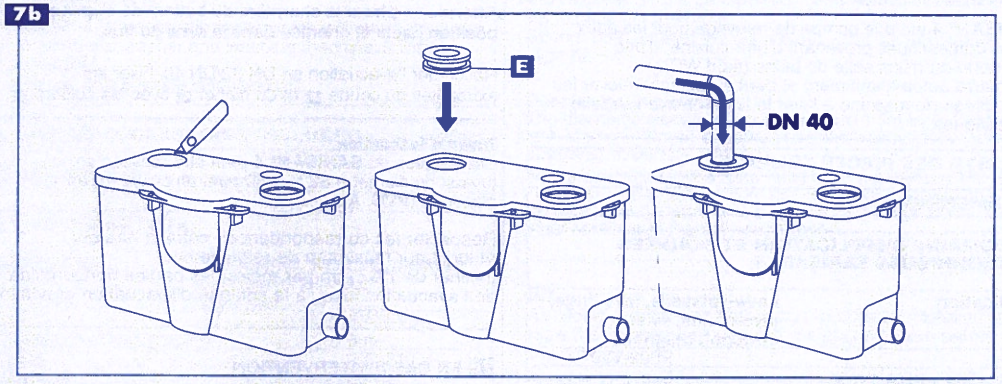

7c

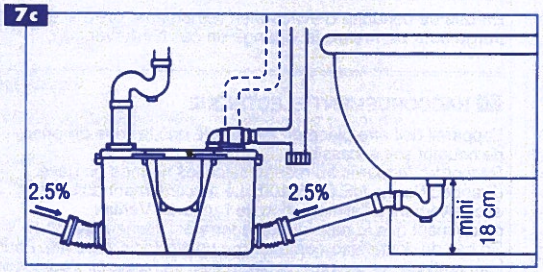

7f

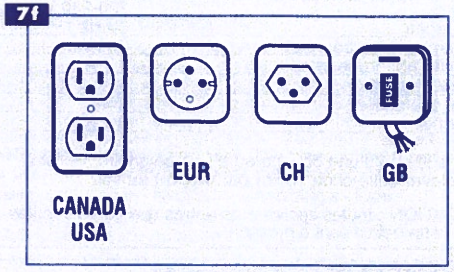

7d

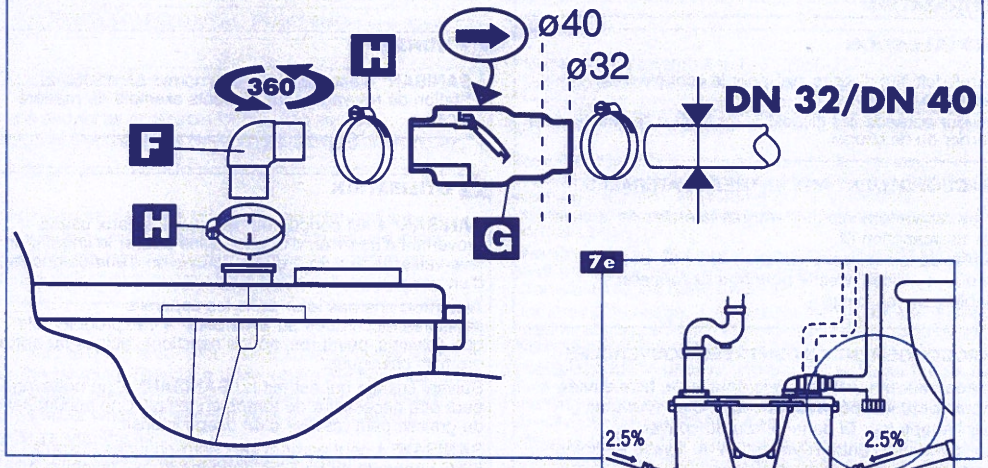

7e

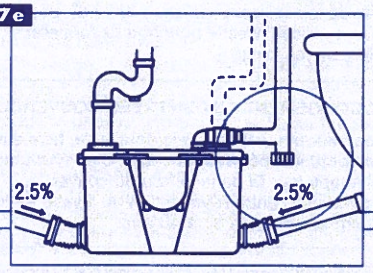

8

SANISAN® 4

EN 12050-2/02

FF02-V30
220-240 V - 50 Hz - 350 W - IP44